INSTRUCTION

Toledo Flat
901484.002

RZB LIGHTING

~ 220 - 240 V 50/60 Hz IP 40 IK06

2 x 1,5 mm²

1,50 mm²

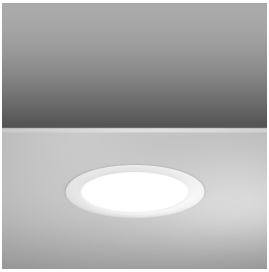

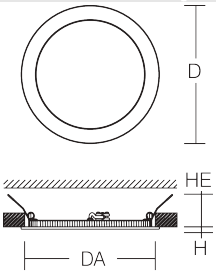

[mm]	[mm]		P
D 317, H 3	DA 288, HE 31-54, S 1-20	LED	1 x 18,4 W

Φ [lm]	P [W]	EEK	EEK	
2150	23	A+	A+	1,26 kg

CCT [K]	CRI	RG
3000	80	RG 0

I_{max} T50 $I_{max}/2$	B10 [St.]	B16 [St.]	C10 [St.]	C16 [St.]
7 A / 100 µs	32	51	32	51

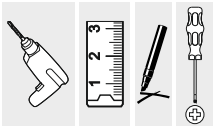



DIN EN 61340-5-1



EN 12464
EN 13201





EN 12464
EN 13201



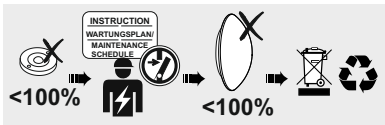

EN 12464



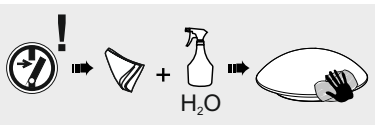

1

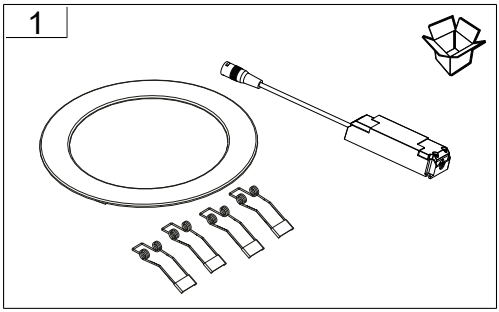

2

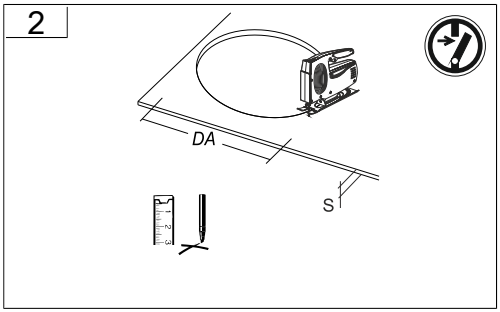

3

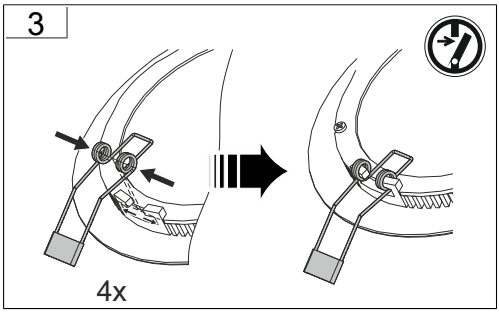

4

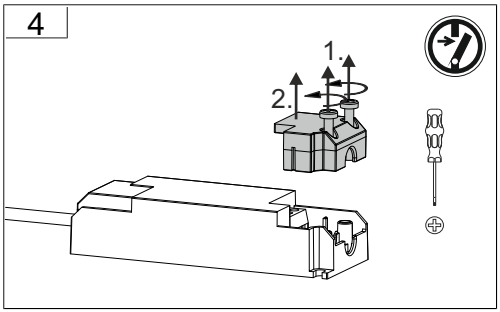

5

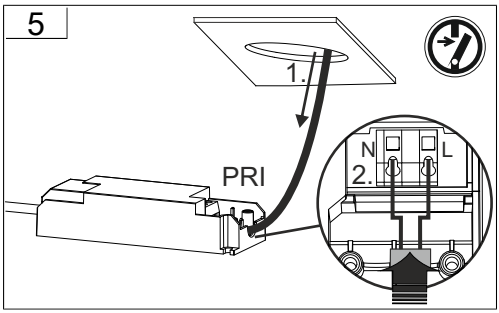

6

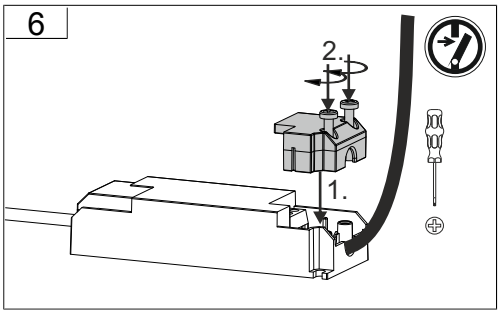

7

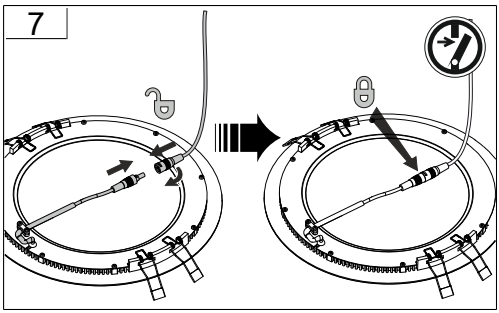

8

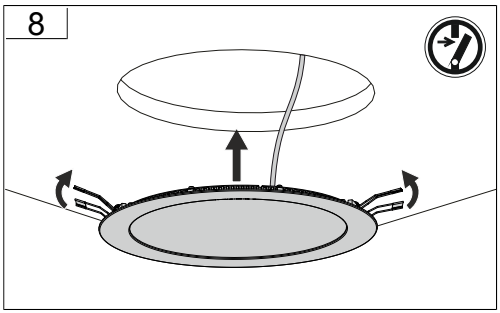

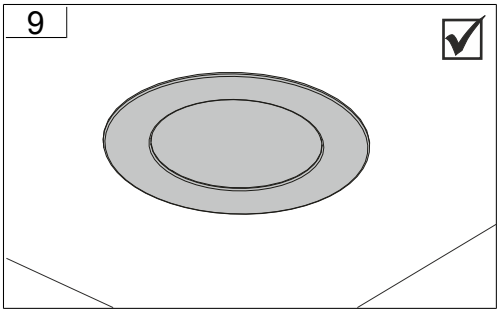
9

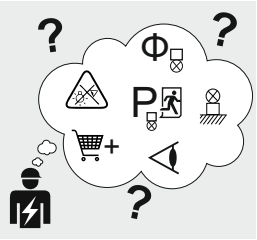

Bei Fragen zu unseren Symbolen, besuchen sie folgende Webseite:

If you have any questions about our signs, visit the following website:

www.rzb.de/fileadmin/assets/downloads/PDF/RZB_Symbolklaerung.pdf

	+	[mm]	
	982119.002	D 319, H 60	1,92 kg
	982322.002	D 322, H 60	205 g





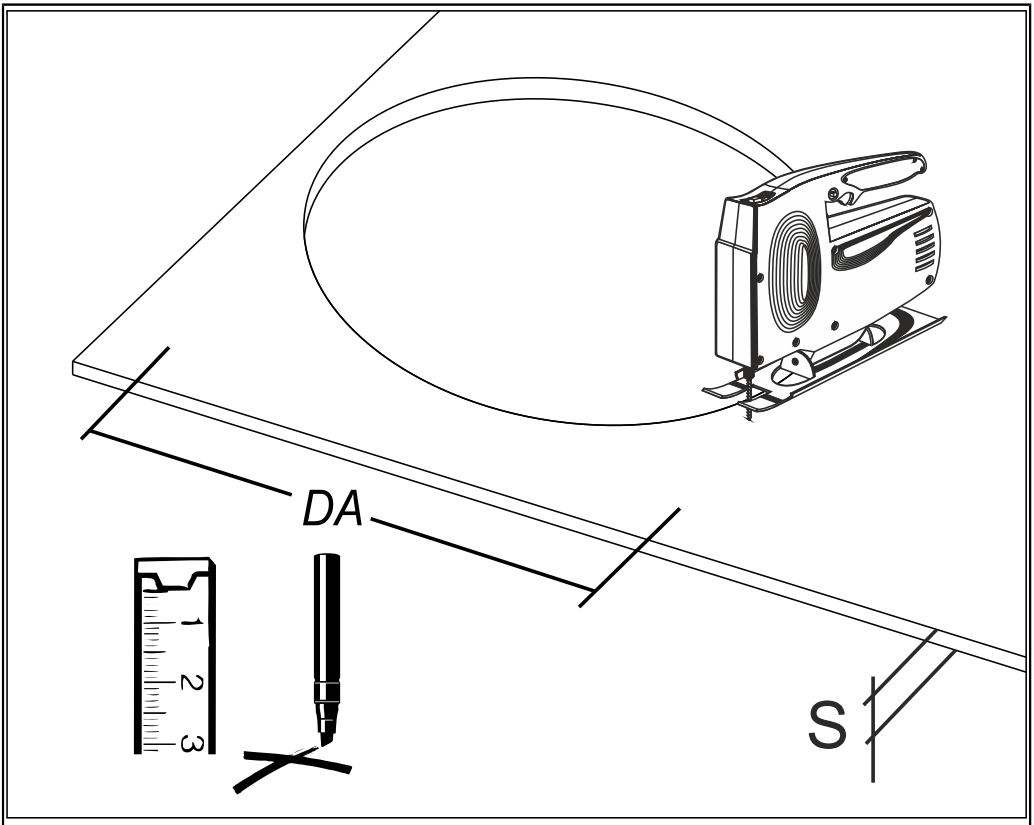

RZB - Rudolf Zimmermann, Bamberg GmbH
Rheinstraße 16
96052 Bamberg
Telefon: 0951/7909-0
Telefax: 0951/7909-198
E-mail: info@rzb-leuchten.de