# Tri-Color LED Wand-Deckenleuchte



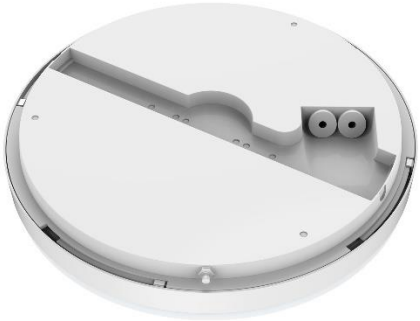

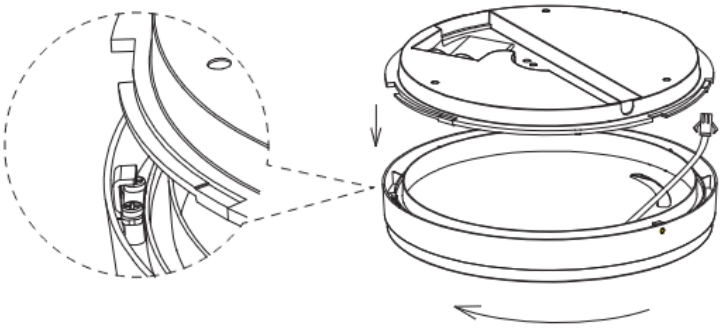

| Tri-Color LED Wand-Deckenleuchte (Lichtfarbe und -Leistung umschaltbar) | |
|---|---|
| **Artikel-Nr.** | **Ausführung** |
| **180** | **10/15/18/25W LED**, 1000–2500lm, 3/4/5700K, **D 275 × H 65 mm** |
| **180-S** | **10/15/18/25W LED**, 1000–2500lm, 3/4/5700K, **D 275 × H 65 mm, HF** |
| **180-N** | **18W LED**, 1800lm, 3/4/5700K, **D 275 × H 65 mm, Not 3 h** |
| **181** | **15/18/25/30W LED**, 1500–3000lm, 3/4/5700K, **D 350 × H 65 mm** |
| **181-S** | **15/18/25/30W LED**, 1000–2500lm, 3/4/5700K, **D 350 × H 65 mm, HF** |
| **181-N** | **25W LED**, 2500lm, 3/4/5700K, **D 350 × H 65 mm, Not 3 h** |

Gehäuse Kunststoff weiss (RAL 9016) mit opalen, schlagfestem PC-Diffusor IK08, integrierter Konverter. Durchgangsverdrahtung möglich. Lichtleistung (ausgen. NOT) und Lichtfarbe können mittels Schalter auf der Rückseite umgestellt werden (standardmässig auf 18W/275 mm bzw. 25W/350 mm eingestellt. HF-Sensor Einstellungen via Dip-Switch: Erkennungsweite 2–10 m, Nachlaufzeit 10 s–30 min. Helligkeitssensor 0–500lux, optimale Montagehöhe 2,5–3,5 m. Notlichteinzelakku 3h mit aut. Selbsttest, Schutzklasse II, Schutzart **IP54**, 50 000 h (L80), 5 Jahre Garantie (Notleuchte 2 Jahre Garantie).
**Weitere Ausführungen erhältlich: in DALI dimmbar, mit HF-Sensor+Notlichtfunktion 3 h**