FISSAGGIO A PARETE - INSTALLATION ON WALL

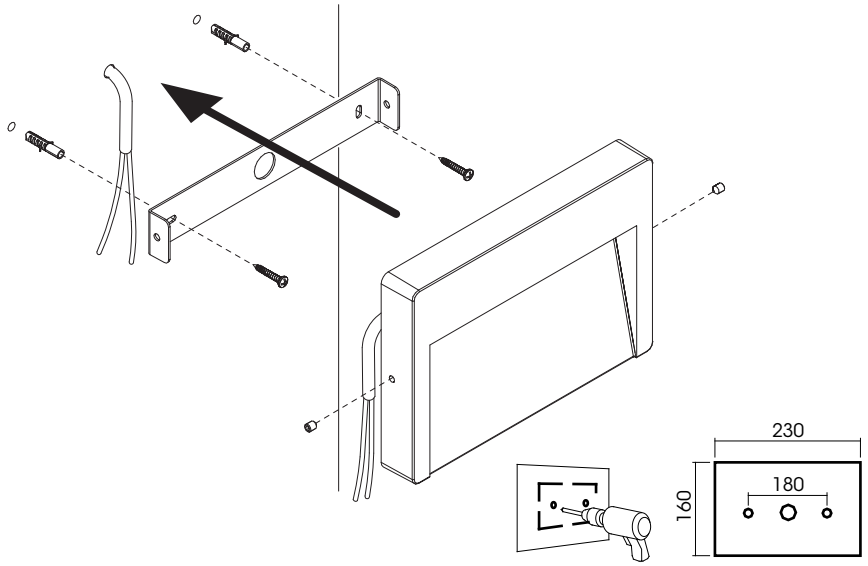

CABLAGGIO - WIRING
24Vdc

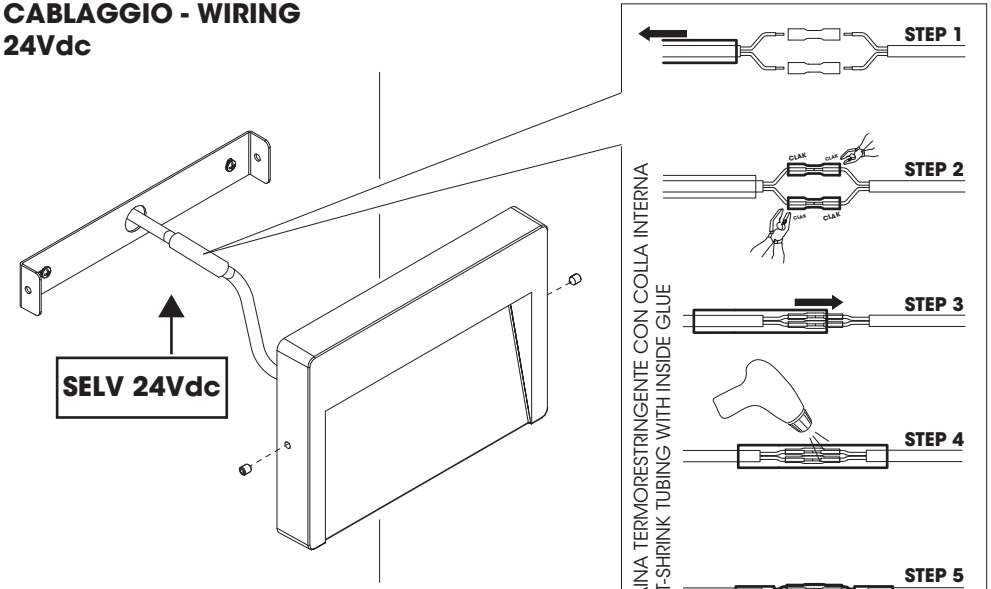

CABLAGGIO - WIRING
220÷240V

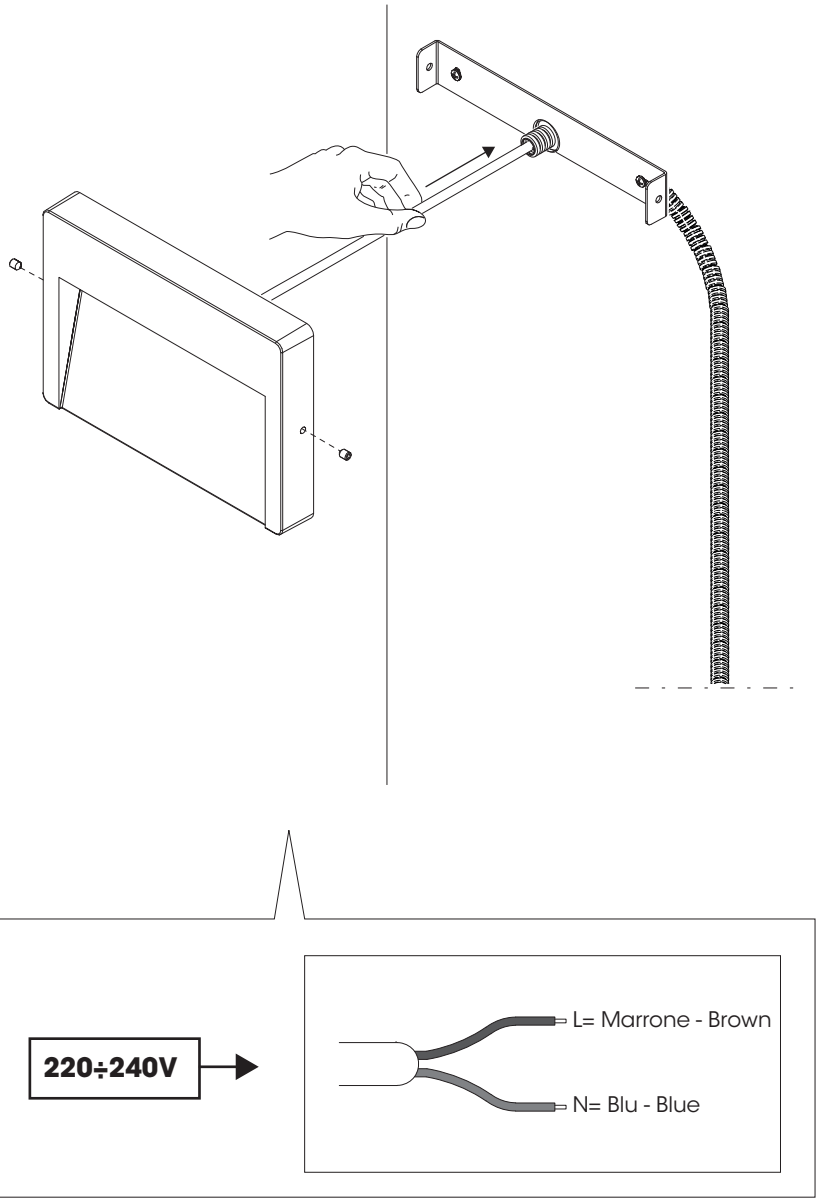

CABLAGGIO - WIRING
220÷240V

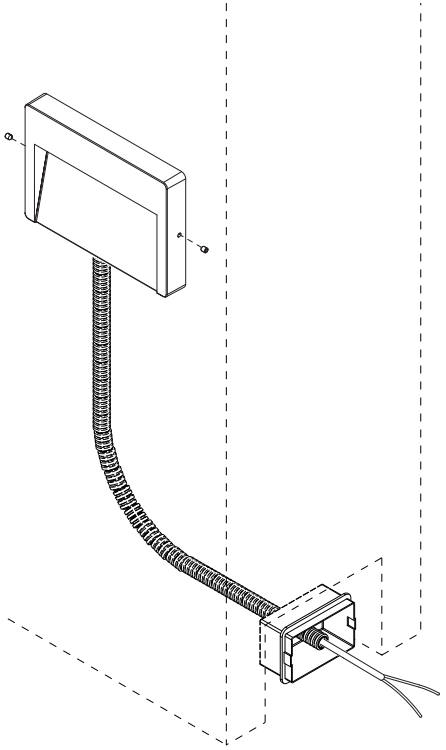

- SCATOLA DI DERIVAZIONE NON FORNITA
  JUNCTION BOX NOT SUPPLIED
  (120x80x50mm)

- MORSETTIERA DI CONNESSIONE 2P 450V 1mm2
  NON FORNITA
  TERMINAL BLOCK 2P 450V 1mm2 NOT SUPPLIED

IP=>
LAMPS

Il sistema di connessione per gli apparecchi IP deve avere un grado di protezione uguale o superiore al grado IP dell'apparecchio.

The protection rating of the electrical connection must be equal to or greater than the IP rating of the luminaire

INSTALLAZIONE SCHERMO SATINATO OPZIONALE CODICE FA160
SATIN PLATE FIXING (OPTIONAL) CODE FA160

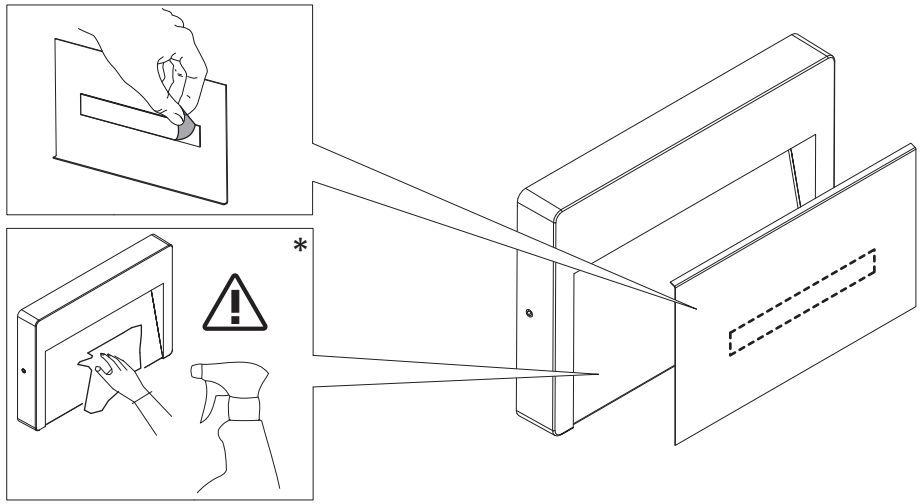

*CLEAN THE FIXING SURFACE WITH ALCOHOL OR SOLVENT BEFORE GLUING THE PLATE
*PULIRE LA ZONA DI FISSAGGIO CON ALCOL O SOLVENTE PRIMA DI INCOLLARE LO SCHERMO

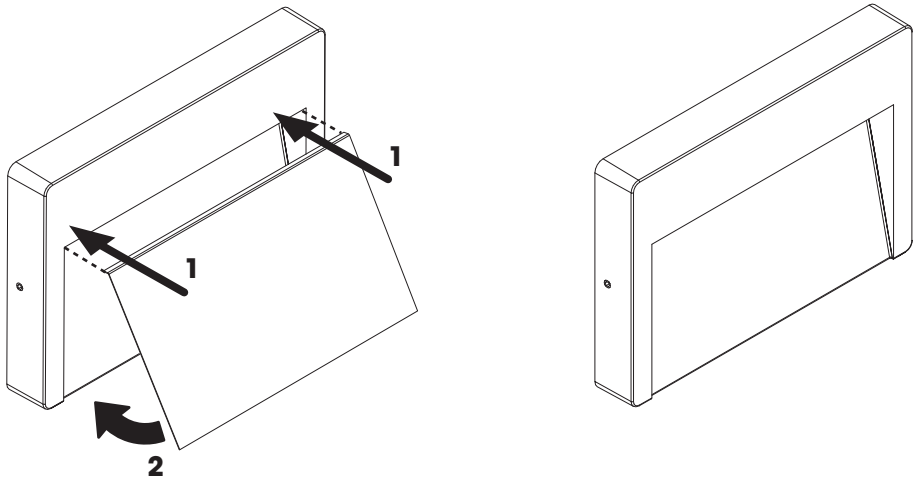

Hyperion Pole cod.FA245XX

FISSAGGIO - INSTALLATION

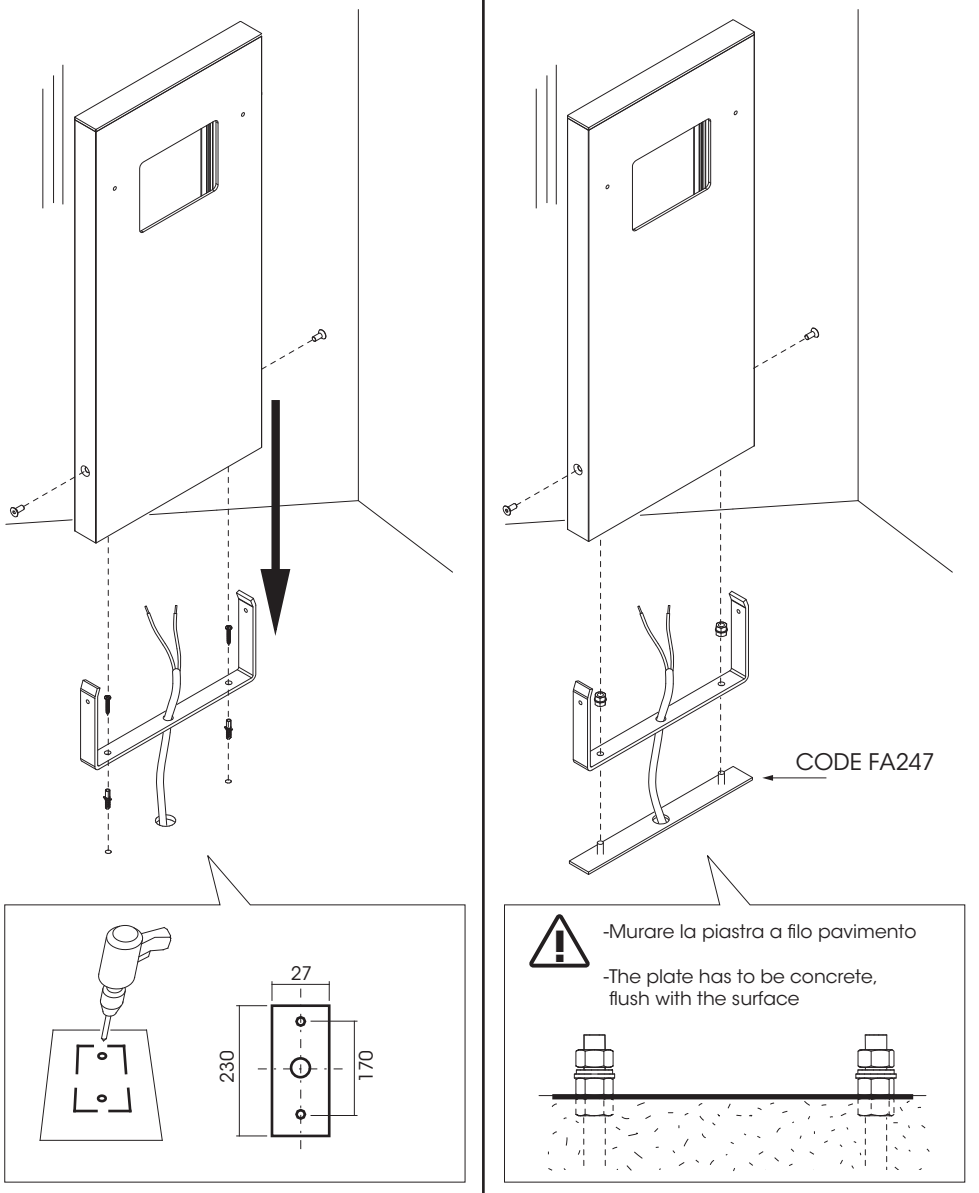

option 1: TASSELLO - BOLTS

option 2: CODICE - CODE FA247

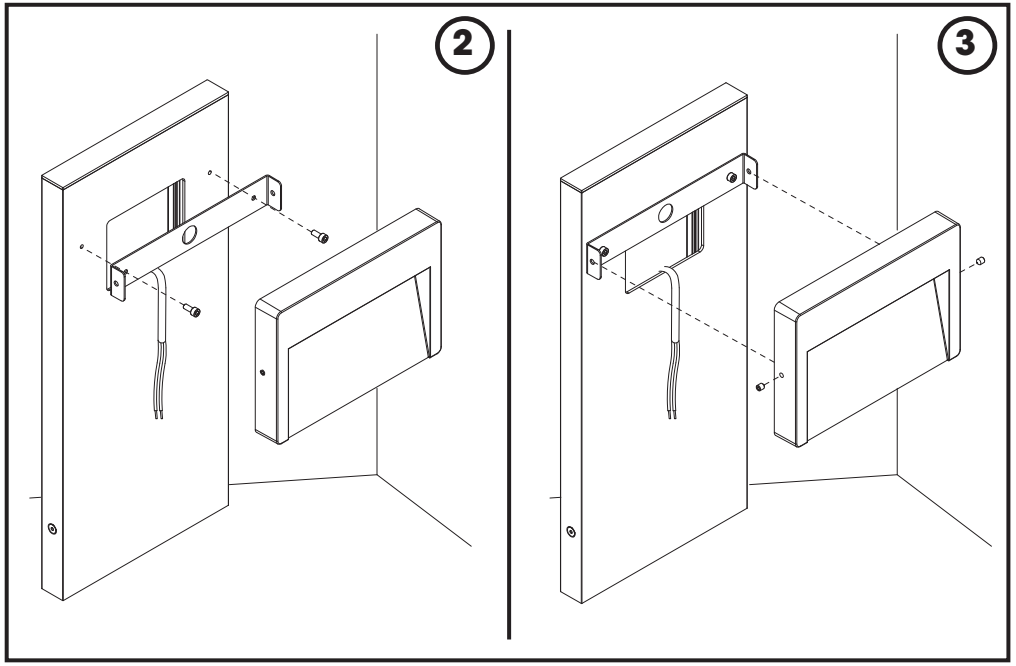

CABLAGGIO - WIRING

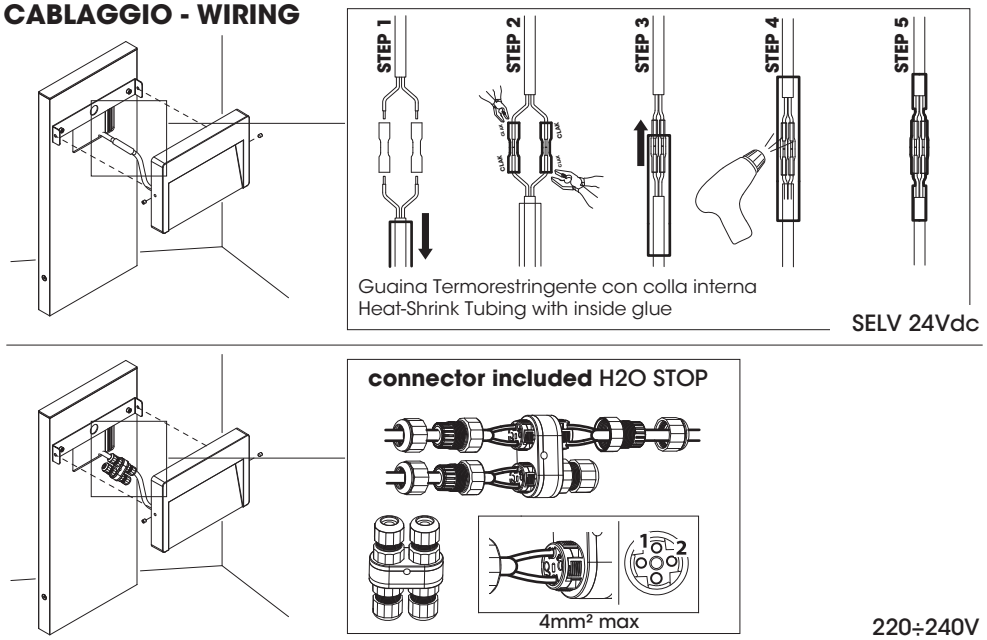

IP65 CE IK08

HYPERION MINI
24Vdc
Total power 1,9W
CLASS III
Low-POWER LED
2700K_3000K_4000K
Remote electronic power supply to be ordered
(ON-OFF)

ITA. La sicurezza dell'apparecchio è garantita solo rispettando le normative vigenti nei paesi di utilizzo e le istruzioni contenute in questa scatola: pertanto è necessario conservarle. Il rispetto di queste istruzioni è fondamentale per il corretto funzionamento dell'apparecchio e dell'impianto.

- Stagno alla polvere e protetto contro i getti d'acqua IP65
- Apparecchio di classe III
- Protezione contro gli urti IK08
- Marcatura CE

UK. The safety of the device is guaranteed only by respecting existing regulations in the countries where the device is used and by following the instructions contained in this box. These instructions should therefore be saved. Compliance with these instructions is essential for the correct operation of the device and system.

- Dust-tight and protected against waterjets IP65
- Class III light fixture
- Protection against impact IK08
- CE Marking

ESP. La seguridad del dispositivo solo se garantiza si se respetan las normativas vigentes en los países de uso y las instrucciones incluidas en esta caja. Por ese motivo, es necesario guardarlas. El cumplimiento de estas instrucciones resulta fundamental para el correcto funcionamiento del dispositivo y del sistema.

- Protection contra el polvo y salpicaduras de agua IP65
- Luminaria de classe III
- Protección contra impactos IK08
- Marcado CE

FR. La sécurité de l'appareil n'est garantie que si les normes en vigueur dans le pays d'utilisation et les instructions contenues dans cette boîte sont respectées : il est donc important de les conserver. Le respect de ces instructions est fondamental pour le bon fonctionnement de l'appareil et de l'installation.

- Étange aux poussières et protegé contre les jets d'eau IP65
- Appareil de classe III
- Protection contre les impacts IK08
- Marquage CE

DE. Die Sicherheit der Leuchte ist nur dann gewährleistet, wenn die in den Verwendungsländern geltenden Vorschriften und die in dieser Schachtel enthaltenen Anweisungen beachtet werden. Daher ist es wichtig, sie aufzubewahren. Die Einhaltung dieser Anweisungen ist für die ordnungsgemäße Funktionsweise der Leuchte und des Systems unerlässlich.

- Staubdicht. Schutz gegen Strahlwasser aus allen Richtungen IP65
- Schutzklasse III
- Stoßfestigkeitsgrad IK08
- Kennzeichnung CE

RU. Безопасность устройства гарантируется только при соблюдении правил, действующих в странах использования, и инструкций, прилагаемых в этой коробке: поэтому их необходимо сохранить. Соблюдение данных инструкций необходимо для правильной работы устройства и системы.

- пыленепроницаем и защищен от капель IP65
- светильник Class III
- Защита от ударов класс защиты IK08
- Маркировка CE

SA. ولا يُمكن ضمان سلامة الجهاز إلا من خلال احترام اللوائح المعمول بها في بلدان الاستخدام والتعليمات الواردة في هذا المربع: وبالتالي فمن الضروري الاحتفاظ بها. والامتثال لهذه التعليمات هام جدًا لكي تتمكن من التشغيل والتركيب الصحيح للجهاز.

-الأجهزة مقاومة للأتربة ومقاومة لنفاثات المياه IP65
-جهاز إضاءة من الفئة III
-حماية ضد الصدمات IK08
-علامة سي إي (المنتج يخضع لقوانين الجودة والسلامة والأمان للجنة أوروبية).

FISSAGGIO A PARETE E CABLAGGIO - INSTALLATION ON WALL AND WIRING

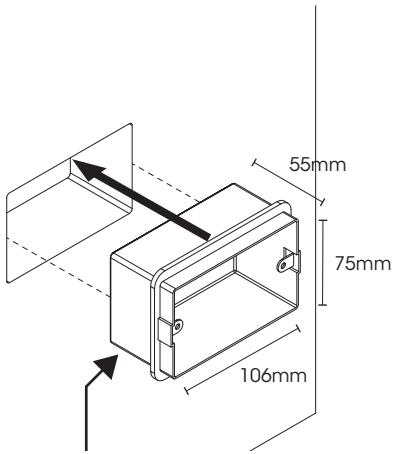

BOX cod. F990H010000 OPZIONALE
BOX cod. F990H010000 OPTIONAL

1

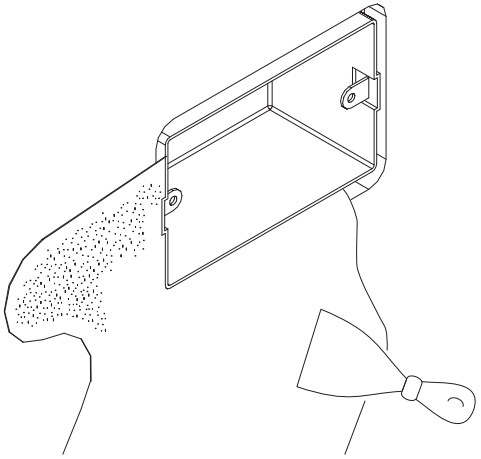

2

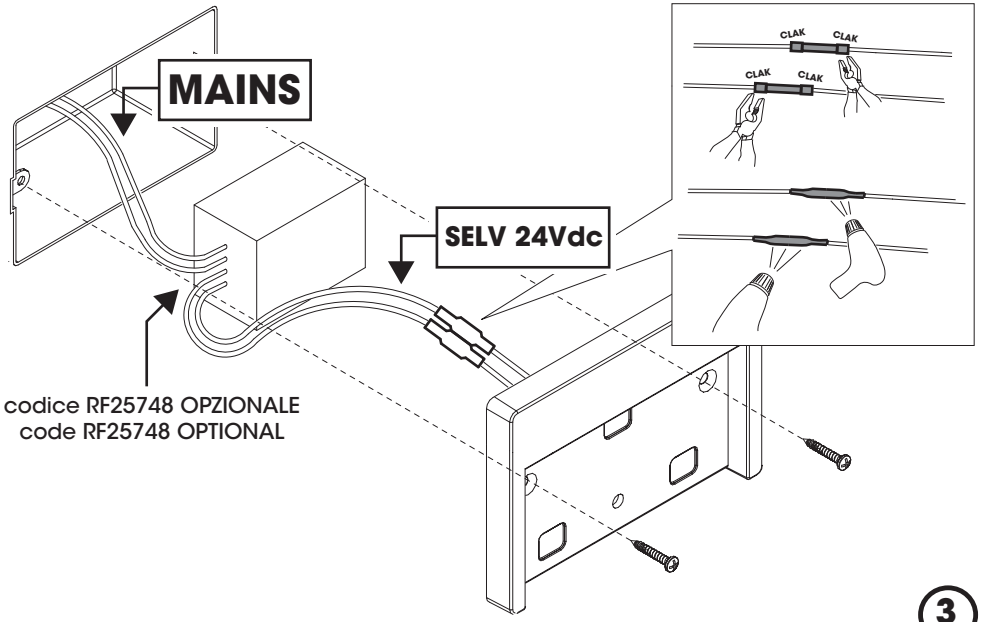

codice RF25748 OPZIONALE
code RF25748 OPTIONAL

3

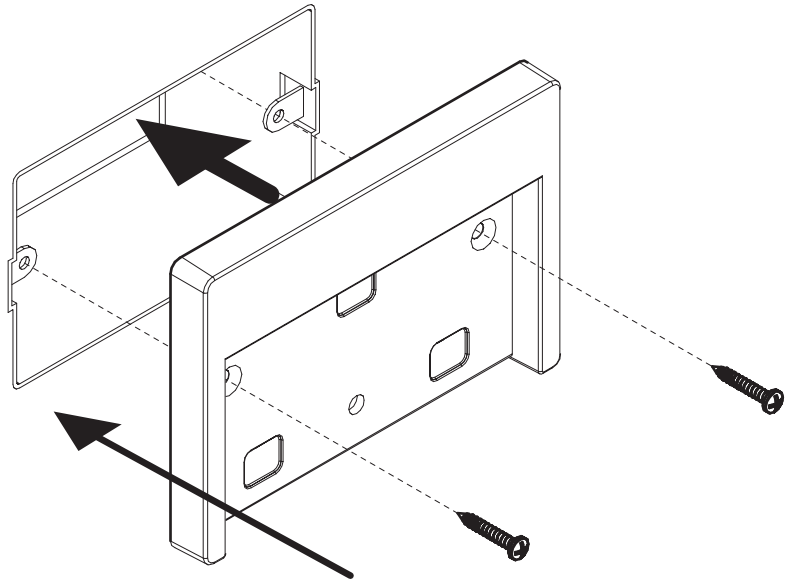

4

INSTALLAZIONE SCHERMO SATINATO - SATIN PLATE FIXING

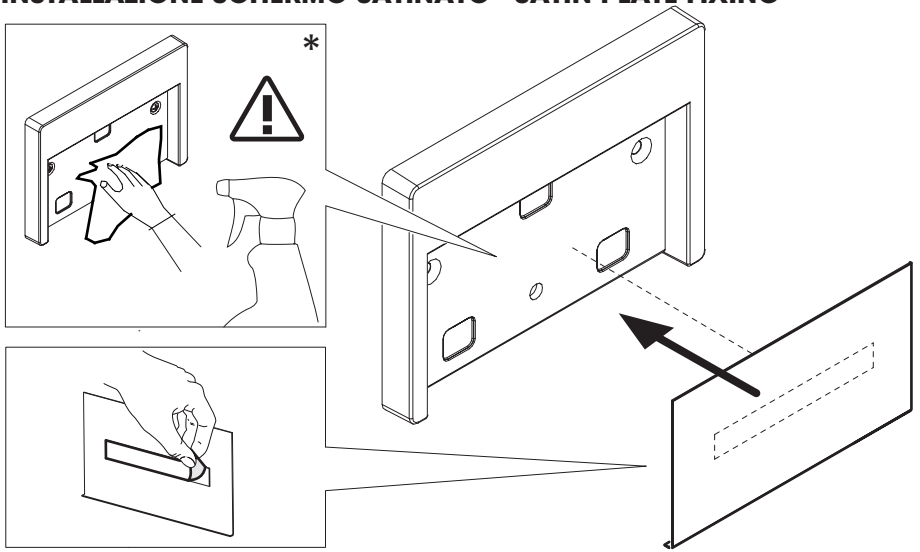

*CLEAN THE FIXING SURFACE WITH ALCOHOL OR SOLVENT BEFORE GLUING THE PLATE
*PULIRE LA ZONA DI FISSAGGIO CON ALCOL O SOLVENTE PRIMA DI INCOLLARE LO SCHERMO

Hyperion Mini (senza/without box cod.F990H010000)

FISSAGGIO A PARETE - INSTALLATION ON WALL

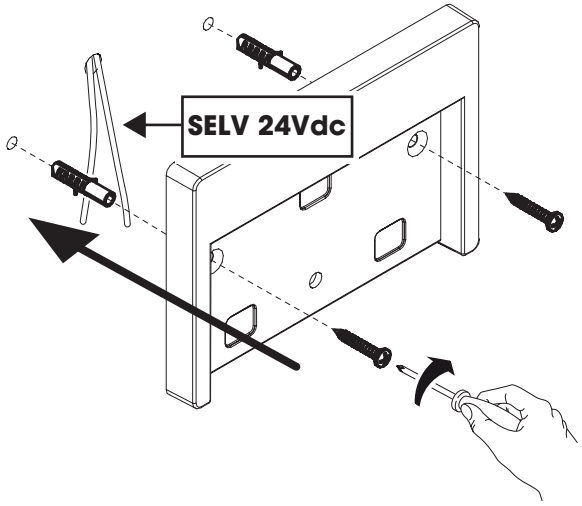

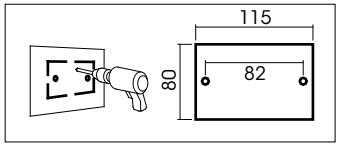

①

INSTALLAZIONE SCHERMO SATINATO - SATIN PLATE FIXING

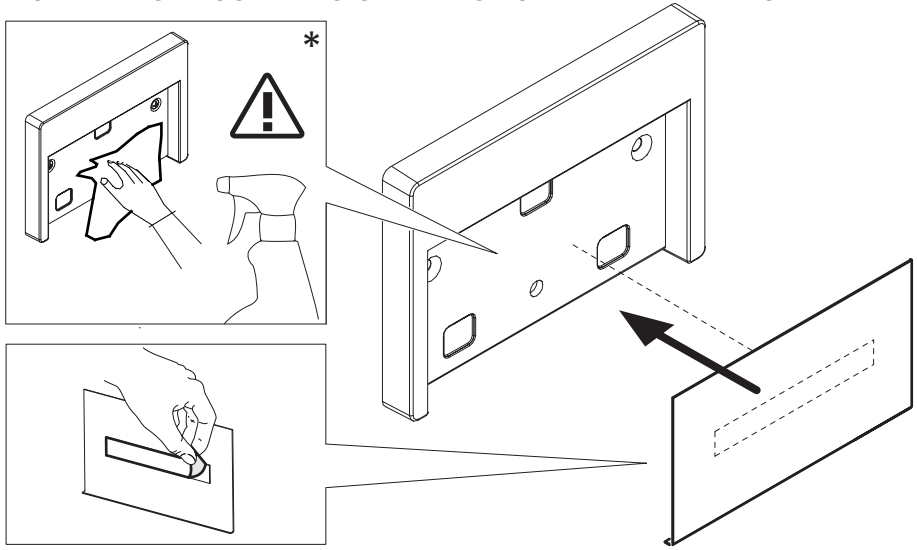

*CLEAN THE FIXING SURFACE WITH ALCOHOL OR SOLVENT BEFORE GLUING THE PLATE
*PULIRE LA ZONA DI FISSAGGIO CON ALCOL O SOLVENTE PRIMA DI INCOLLARE LO SCHERMO

CABLAGGIO 24Vdc - WIRING 24Vdc

